ДЕРЖАТЕЛЬ ПРЕДОХРАНИТЕЛЯ ТИПА ДПБ В

Держатель предохранителя типа ДПБ В предназначен для установки вставки плавкой с габаритными размерами 4х15 мм в электрических цепях постоянного и переменного тока до 5 А частотой (50-2 000) Гц и напряжением до 250 В.

Держатель предохранителя изготавливается для внутреннего монтажа, ручной сборки (монтажа) аппаратуры в соответствии с техническими условиями КДПА.646116.001ТУ (приемка "5"), КДПА.646116.004ТУ (приемка "1").

Покрытие контактов – серебро.

Держатель обладает коррозионной стойкостью.

Обозначение держателя при заказе и в конструкторской документации другой продукции состоит из наименования, условного обозначения, обозначения настоящих ТУ.

Пример обозначения:

Держатель предохранителя ДПБ В КДПА.646116.001ТУ;

Держатель предохранителя ДПБ В КДПА.646116.004ТУ.

Технические характеристики	
Переходное сопротивление между контактными выводами (при установленной вставке) не более, Ом ($R_{контр}$)	0,01
Сопротивление изоляции между контактными выводами, а также между контактными выводами и корпусом аппаратуры не менее, МОм ($R_{из}$)	1 000
Электрическая прочность изоляции между контактными выводами, а также между контактными выводами и корпусом аппаратуры, В ($U_{исп}$)	1 500
Максимальный рабочий ток не более, А (I)	5
Максимальное рабочее напряжение постоянного и переменного тока для нормального атмосферного давления не более, В ($U_{раб}$)	250
Минимальная наработка, часов	10 000
Количество смен вставок	300
Срок сохраняемости, лет	20

Условия эксплуатации

Механические факторы	
Синусоидальная вибрация:	
- диапазон частот, Гц	5 – 2 500
- амплитуда ускорения, м/с² (g)	150 (15)
- амплитуда перемещения, мм	2
Механический удар одиночного действия:	
- пиковое ударное ускорение, м/с² (g)	10 000 (1 000)
Механический удар многократного действия:	
- пиковое ударное ускорение, м/с² (g)	1 500 (150)
Линейное ускорение, м/с² (g)	1 000 (100)

Климатические факторы	
Повышенная температура среды:	
- максимальное значение при эксплуатации, °С	100
Пониженная температура среды:	
- минимальное значение при эксплуатации, °С	минус 85
Диапазон рабочей температуры среды:	
- от минимального значения пониженной температуры среды при эксплуатации, °С	минус 85
- до максимального значения повышенной температуры при эксплуатации, °С	100
Повышенная влажность воздуха:	
- относительная влажность при температуре 35 °С , %	98
Атмосферное пониженное давление:	
- значение при эксплуатации, Па (мм рт.ст.)	$0{,}67 \cdot 10^{-3}$ (5)
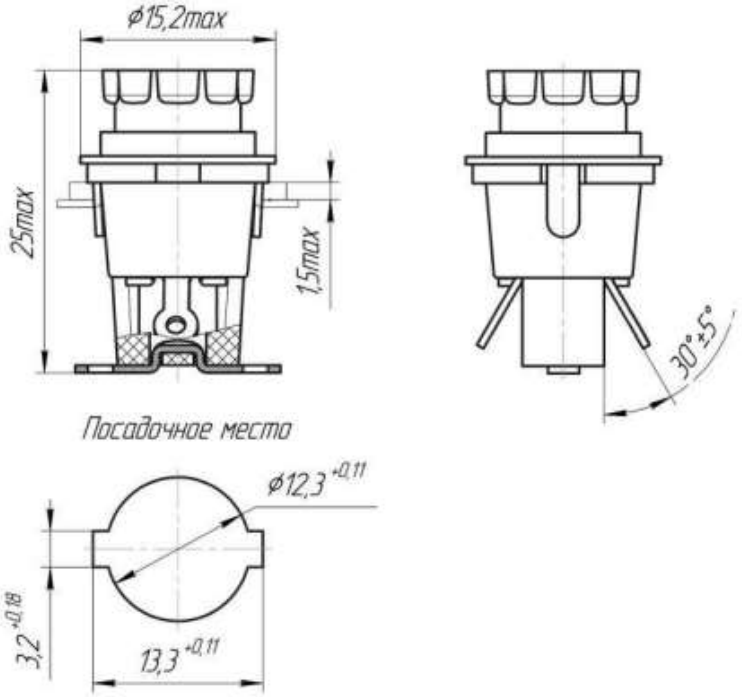
Общий вид, габаритные и присоединительные размеры