МИКРОВЫКЛЮЧАТЕЛИ ТИПА Д (7ШО.360.006ТУ)

Предназначены для коммутации электрических цепей постоянного и переменного токов в системах управления и сигнализации.

ЭЛЕКТРИЧЕСКАЯ СХЕМА

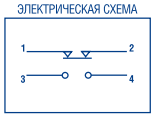

Основные технические и эксплуатационные характеристики		Д701 Д703	Д711 Д713	Д301 Д303	Д311	Д721Т
Параметры цепи переменного тока	напряжение, В частота, Гц	-	15-220 400-1000	-	15-220 400-1000	15-220 400-1000
	КОММУТИРУЕМЫЙ ТОК, А:					
	при активной нагрузке	-	0,2-3	-	0,05-0,5	0,2-3
	при индуктивной нагрузке	-	0,2-1,5	-	0,05-0,5	0,2-3
Параметры цепи постоянного тока	напряжение, В	15-30	15-30	15–80	15-30	15-30
	КОММУТИРУЕМЫЙ ТОК, А					
	при активной нагрузке	0,2-10	0,2-8	0,05-0,5	0,05-0,5	0,2-5
	при индуктивной нагрузке	0,2-5	0,2-3	0,05-0,5	0,05-0,5	0,2-3
Падение напряжения на выводах, мВ, не более		260	260	260	260	270
Износостойкость, число переключений		30 000	10 000	20 000	30 000	4 000
Относительная влажность окр. среды при t°С до +35°, %		до 98	до 98	до 98	до 98	до 98
Рабочая температура окружающей среды, °С		от -60 до +60	от -60 до +130	от -60 до +100	от -60 до +130	от -60 до +180
Общий гарантийный срок, лет		8	8	8	8	10
Масса, г, не более		9	10	9	10	10

Д703, Д713, Д303

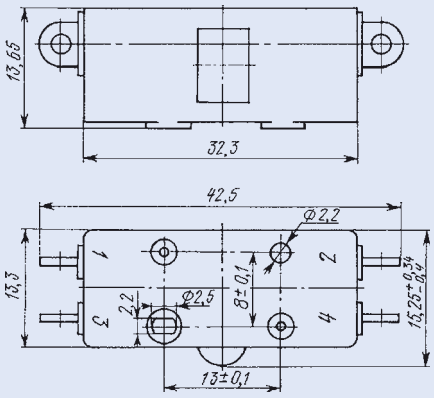

Д701, Д711, Д301, Д311, Д721Т

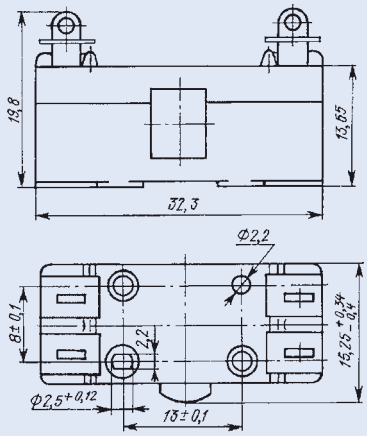

МИКРОВЫКЛЮЧАТЕЛЬ ТИПА 2Д701 (7ШО.360.006ТУ)

Предназначен для коммутации электрических цепей постоянного и переменного токов в системах управления и сигнализации.

ЭЛЕКТРИЧЕСКАЯ СХЕМА (2КЗ)

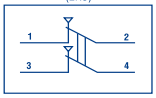

Основные технические и эксплуатационные характеристики		2Д701
Параметры цепи переменного тока	напряжение, В частота, Гц	15-220 400-1000
	КОММУТИРУЕМЫЙ ТОК, А:	
	при активной нагрузке	0,2-3
	при индуктивной нагрузке	0,2-3
Параметры цепи постоянного тока	напряжение, В	15-30
	КОММУТИРУЕМЫЙ ТОК, А	
	при активной нагрузке	0,2-10
	при индуктивной нагрузке	0,2-5
Падение напряжения на выводах, мВ, не более		260
Износостойкость, число переключений		4 000
Относительная влажность окр. среды при t°С до +35°, %		до 98
Рабочая температура окружающей среды, °С		от -60 до +60
Общий гарантийный срок, лет		8
Масса, г, не более		18,5
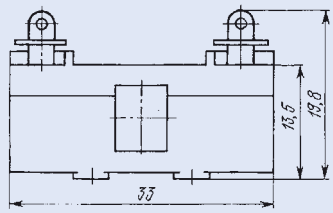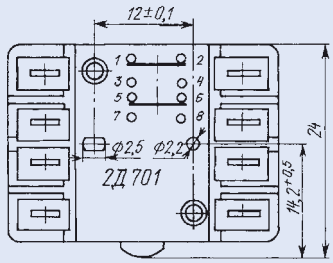
2Д701