ВЫСОКОДОБРОТНЫЙ РАЗРЯДНИК ЗАЩИТЫ ПРИЕМНИКА	**РР-49М**

По техническим условиям ЯИ3.328.130 ТУ

Основное назначение — защита кристаллического смесительного детектора в устройствах специального назначения.

ОБЩИЕ ДАННЫЕ

Оформление — металлическое.

Ввод и вывод энергии — волноводные сечением 10×23 мм и 12,6×28,5 мм.

Вес наибольший — 135 г.

ЭЛЕКТРИЧЕСКИЕ ДАННЫЕ

Рабочий диапазон длин волн	3,1—3,5 см
Номинальная длина волн	3,2 см
Ток вспомогательного разряда	55—110 мкА
Потери в режиме приема:	
при длине волны 3,1; 3,5 см	1,6 дБ
при длине волны 3,2 см	1,2 дБ
Полная просачивающаяся мощность:	
при импульсной мощности 100 кВт и средней мощности 100 Вт	не более 25 мВт
при импульсной мощности 300 кВт и средней мощности 300 Вт	не более 30 мВт
Время восстановления по уровню 3 дБ:	
при импульсной мощности 100 кВт и средней мощности 100 Вт	не более 6 мкс
при импульсной мощности 300 кВт и средней мощности 300 Вт	не более 8 мкс
Энергия пика:	
при импульсной мощности 100 кВт и средней мощности 100 Вт	не более 0,04 эрг
при импульсной мощности 300 кВт и средней мощности 300 Вт	не более 0,06 эрг
Мощность зажигания	не более 60 мВт
Нагруженная добротность	не менее 230
Температурный коэффициент частоты . . .	от минус 100 до 25 кГц/°С
Долговечность при импульсной мощности 100 кВт и средней мощности 100 Вт	500 ч

Критерии долговечности:	
потери в режиме приема	не более 1,6 дБ
полная просачивающаяся мощность	не более 30 мВт
энергия пика:	
до 300 ч	не более 0,07 эрг
до 500 ч	не более 0,08 эрг
время восстановления по уровню 3 дБ:	
до 100 ч	не более 8 мкс
до 500 ч	не более 9 мкс
мощность зажигания	не более 120 мВт
Долговечность при импульсной мощности 300 кВт и средней мощности 300 Вт	500 ч
Критерии долговечности:	
потери в режиме приема	не более 1,6 дБ
полная просачивающаяся мощность	не более 40 мВт
энергия пика	не более 0,08 эрг
время восстановления по уровню 3 дБ	не более 16 мкс
мощность зажигания	не более 130 мВт

ПРЕДЕЛЬНО ДОПУСТИМЫЕ ЭКСПЛУАТАЦИОННЫЕ ДАННЫЕ

Импульсная мощность:	
наибольшая	300 кВт
наименьшая	0,01 кВт
Наибольшая средняя мощность:	300 Вт
Длительность импульса:	
наибольшая	2 мкс
наименьшая	0,35 мкс
Наименьшая скважность	1000
Напряжение вспомогательного разряда:	
наибольшее	715 В
наименьшее	585 В
Сопротивление в цепи	4,5 МОм±20%

УСТОЙЧИВОСТЬ ПРОТИВ ВНЕШНИХ ВОЗДЕЙСТВИЙ

Температура окружающей среды:	
наибольшая	плюс 85° С
наименьшая	минус 60° С
Относительная влажность при температуре 40°С	95—98%

Давление окружающей среды:	
наибольшее	3 атм
наименьшее	5 мм рт. ст.
Вибропрочность и виброустойчивость:	
диапазон частот	5—2000 Гц
ускорение	12 *g*
Линейные нагрузки	100 *g*
Ударные нагрузки	10 000 ударов, ускорение 35 *g*

УКАЗАНИЯ ПО ЭКСПЛУАТАЦИИ

1. Разрядник закрепляется между двумя дроссельными фланцами в соответствии с маркировкой «к ген» (к генератору). Ось разрядника, проходящая через цоколь и винт настройки, должна быть перпендикулярна широкой стенке волновода.

2. «Минус» постоянного напряжения подается на цоколь электрода и вспомогательного разряда, «плюс» — на корпус разрядника.

3. Подача высокочастотной мощности должна производиться через 3—5 с после включения напряжения вспомогательного разряда.

4. В цепи вспомогательного разряда непосредственно у самого цоколя должно быть расположено сопротивление не менее 1 МОм.

Гарантийный срок хранения:	
в складских условиях	8 лет
в том числе в полевых условиях	3 года
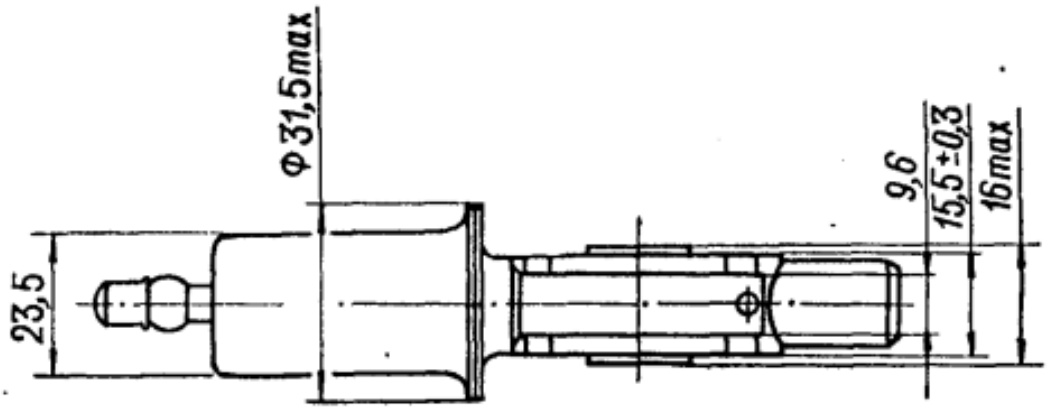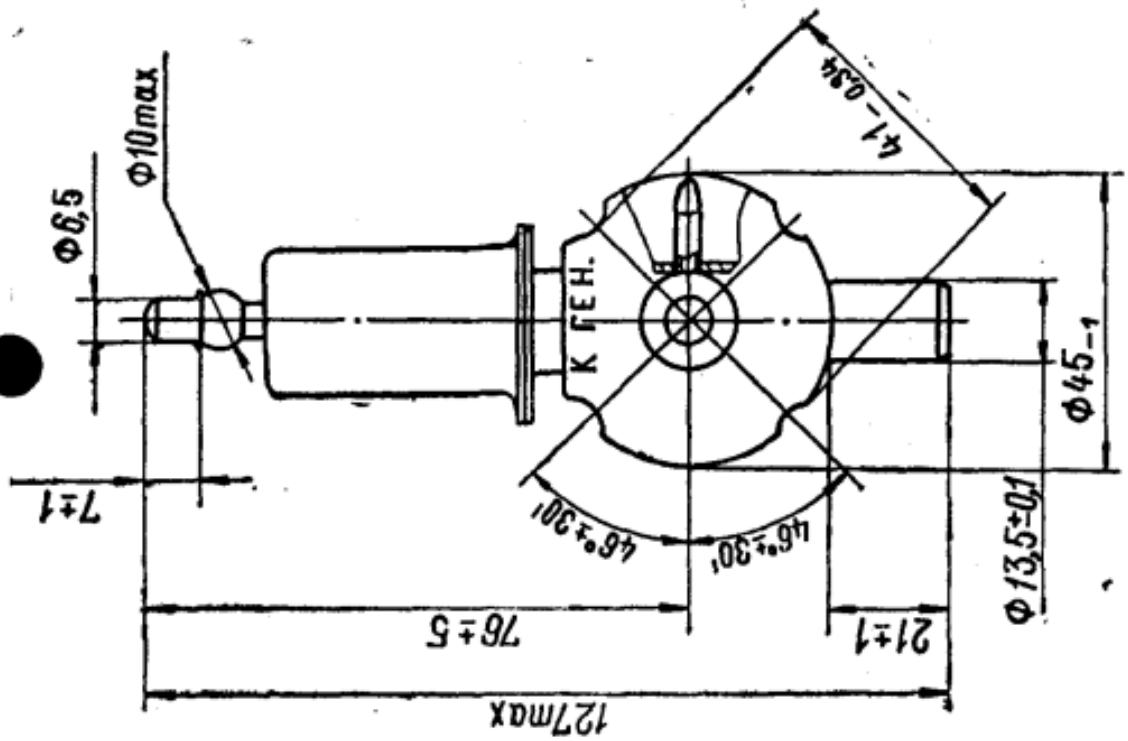
РР-49М	ВЫСОКОДОБРОТНЫЙ РАЗРЯДНИК ЗАЩИТЫ ПРИЕМНИКА